PRESTIGE

ROLETA

ROLETA

PRESTIGE

Roleta Prestige je nepostradatelný funkční a dekorativní prvek pro okna plastová, hliníková a dřevěná eurookna. Vytváří příjemnou atmosféru Vašeho interiéru.

Max. rozměry:	šířka 1900 mm, výška 1700 mm
	maximální plocha 2,5 m^2
Ovládání:	mechanicky pomocí řetízku
Provedení:	standard v barvě bílé

ROLETA

PRESTIGE

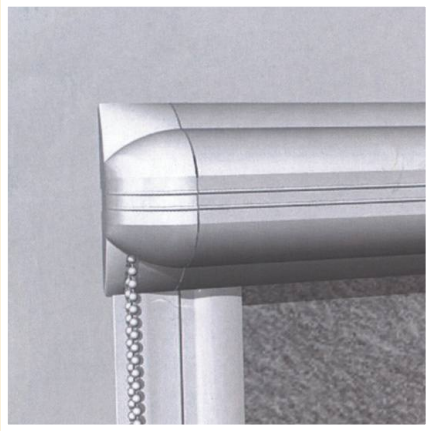

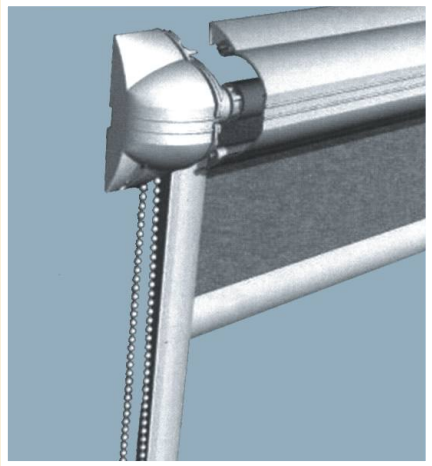

MĚŘENÍ
Šíři měříme od levého vrcholu zasklívací lišty k vrcholu pravému a to nahoře, v místě uchycení rolety. Výška se měří obdobně jako šířka a to od horního ke spodnímu okraji zasklívací lišty.

MONTÁŽ
Na okenní křídla.

POTAH
Nabízíme široký výběr textilií - např. typ Blackout umožňuje 100% zatemnění místnosti.

Upozornění:
Aby bylo dosaženo otevření okna na 90°, musí být vzdálenost mezi rámem okenního křídla a špaletou minimálně 40 mm.

Poznámka:
U profilů a komponentů je možnost výběru barev dle vzorníku RAL

9010	9006	1015
1002	8004	8014

Atypické rozměry doporučujeme konzultovat s výrobcem.

www.bohemiaflex-cs.cz